Starosta Bielski
Powiatowy Ośrodek Dokumentacji Geodezyjnej i Kartograficznej
W obszarze oznaczonym linią .... dokonano aktualizacji treści mapy zasadniczej. Dokumenty z pomiaru uzupełniającego przyjęto do zasobu powiatowego w dniu 23.07.2012 i zewidencjonowano pod nr KERG 1789/12
Niniejsza mapa może służyć do celów projektowych. Projektowane obiekty budowlane, wymagające pozwolenia na budowę podlegają wytyczeniu i inwentaryzacji powykonawczej przez jednostki uprawnione do wykonywania prac geodezyjnych.
B-Biała (miejscowość, data)
z up. STAROSTY
Danuta Olejak
inspektor
142

Mapa do celów projektowych
pod budowe infrastruktury Jasienickiej Strefy Ekonomicznej
GEOMETR Bernard Ćmok
Świadectwo MGPIB n. 13554 zakresy :1,2,5
zakres:
6.121.2
wykonano dn. 16.07.2012
BIURO GEODEZYJNE "GEOMETR" mgr inż. Bernard Ćmok 43-385 BIERY 93

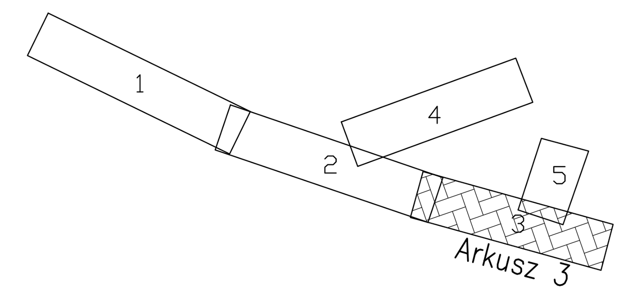

LEGENDA

- proj. krawędź jezdni - krawężnik betonowy
- proj. krawężnik obniżany
- proj. krawędź jezdni - krawężnik granitowy
- proj. obrzeże
- proj. bariera drogowa N2W3
- proj. bariera drogowa H2W3
- proj. ogrodzenie
- proj. zjazdy
- proj. chodnik
- proj. pobocze/ opaska
- proj. zieleniec
- proj. skarpy
- A-7 istn. — znak drogowy istniejący do wymiany na nowy
- A-7 proj. — znak drogowy projektowany
- A-7 likw. — znak drogowy do likwidacji
- P-4 l=10 proj. — oznakowanie poziome
- U-14a — bariera drogowa

Jednostka projektowa:	EUROPROJEKT PROJEKTY I NADZORY DROGOWE ANDRZEJ KULA	43-382 Bielsko - Biała, ul. Jaskrowa 15 tel./fax 033 822 46 67 www.europrojekt.bielsko.pl e-mail: biuro@europrojekt.bielsko.pl	Nr umowy: BRG 272.353.2012
Inwestor: Gmina Jasienica Jasienica 159 43-385 Jasienica	Zamierzenie budowlane: Budowa układu drogowego wraz z infrastrukturą techniczną w ramach zadania pn. "Zagospodarowanie Specjalnej Strefy Ekonomicznej w Gminie Jasienica w Międzyrzeczu Dolnym"		
	Przedmiot opracowania: PROJEKT DOCELOWEJ ORGANIZACJI RUCHU		
Rodz. oprac: Org. ruchu	Nazwa rysunku: PLAN SYTUACYJNY Arkusz 3		Nr rys. 2.3
Branża: Drogowa			
Data: 12.2012	Skala: 1:500		

Funkcja:	Tytuł, imię i nazwisko	Nr uprawnień, specjalność	Podpis
Projektant:	mgr inż. Andrzej Kula	SLK/0842/POOD/05, drogowa	
Opracował:	inż. Marcin Kwaterski	-	
Sprawdził:	inż. Krzysztof Pach	SLK/0171/POOD/06, drogowa	