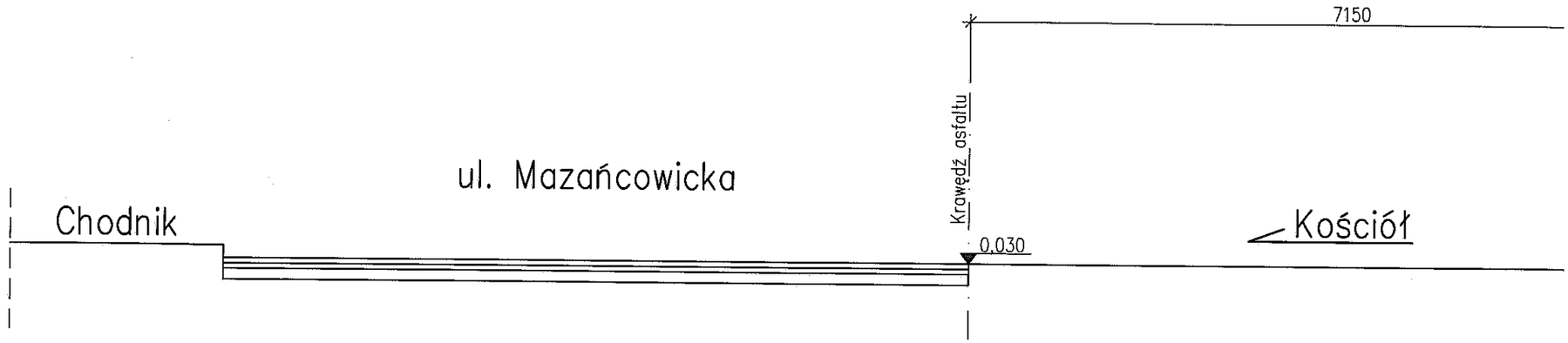
7150
Krawędź asfaltu
ul. Mazańcowicka
Chodnik
0,030
Kościół

KŁADKA W MAZAŃCOWICACH
STAN ISTNIEJĄCY

WIDOK Z BOKU
1:50

PRZEKRÓJ PODŁUŻNY
1:50

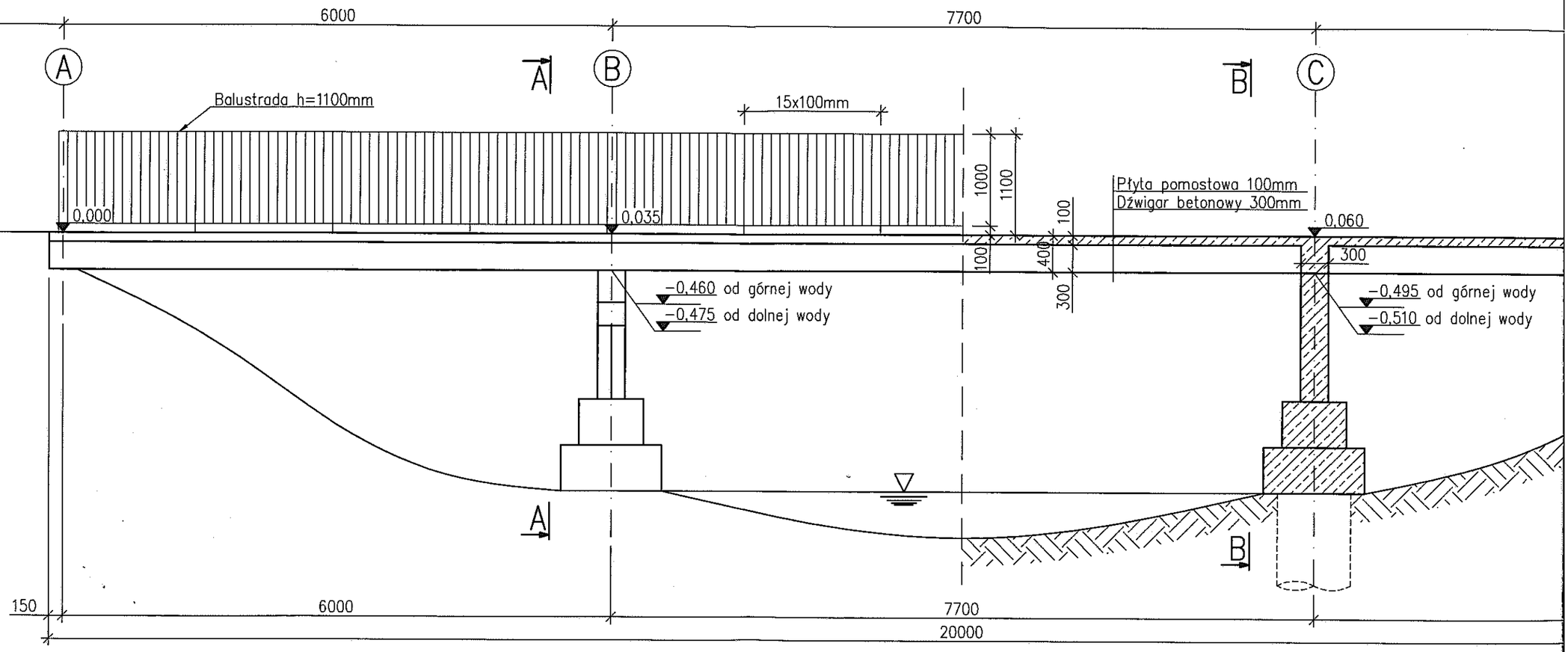

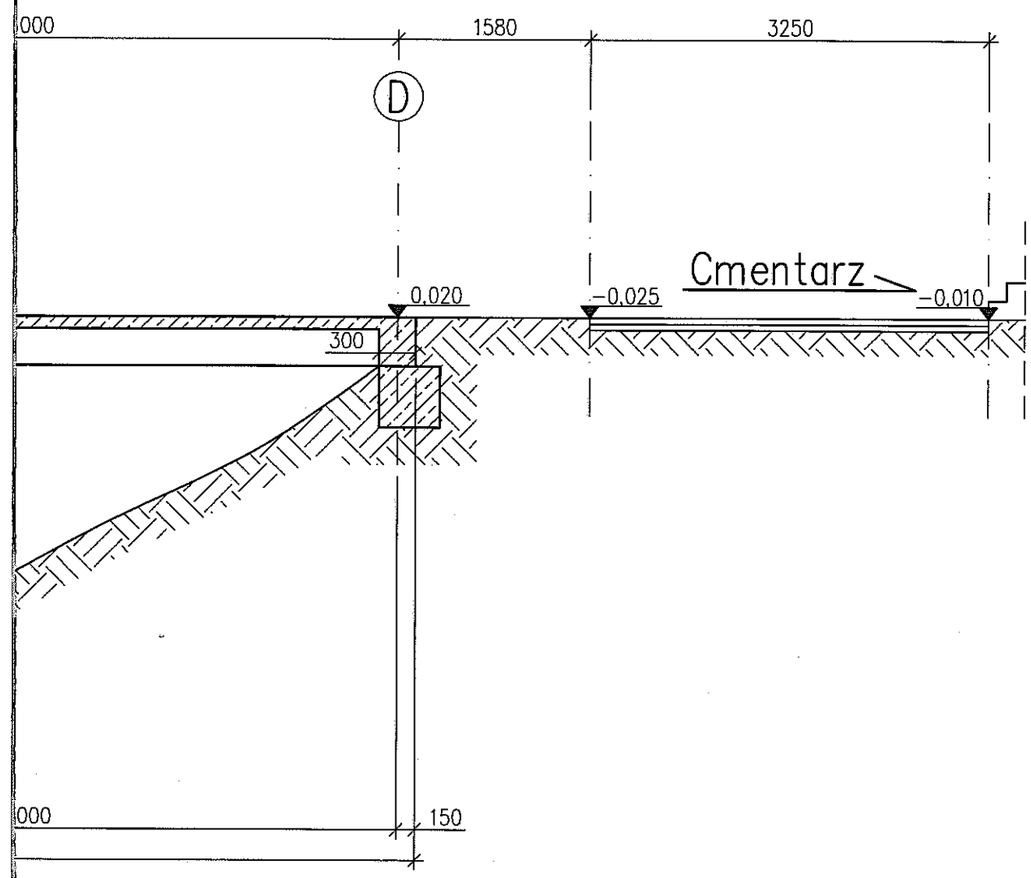

Inwestor: Urząd Gminy Jasienica, Jasienica 159, 43-385 Jasienica		*Biuro projektowe:* Usługi projektowe Lech Marcisz, Bielsko-Biała ul. Pszenna 18	
Nazwa obiektu budowlanego: Projekt Wykonawczy remontu kładki dla pieszych na potoku Wapiennica (Obiekt LNI 12) w sołectwie Mazańcowice koło kościoła			*Branża:* konstrukcyjna; *Stadium:* PW
Adres obiektu budowlanego:	*Miejscowość:* Mazańcowice	*Powiat:* bielski – grodzki	*Województwo:* śląskie; *Data:* Lipiec 2008
Nazwa rysunku: KŁADKA W MAZAŃCOWICACH STAN ISTNIEJĄCY			*Skala:* 1:50

Funkcja:	*Imię i nazwisko*	*Specjalność*	*Podpis*	*Nr rys.*
Projektant:	mgr inż. Lech MARCISZ, upr. nr 102/89	*Mostowa*		1
Opracował:	mgr inż. Radosław SUWAJ			
Asystent:	mgr inż. Tomasz GALIŃSKI			
Asystent:	mgr inż. Amadeusz MACIOCHA			

Prawa autorskie zastrzeżone, reprodukcja lub udostępnianie osobom trzecim niniejszego rysunku lub jego części bez uzyskania zgody zabronione