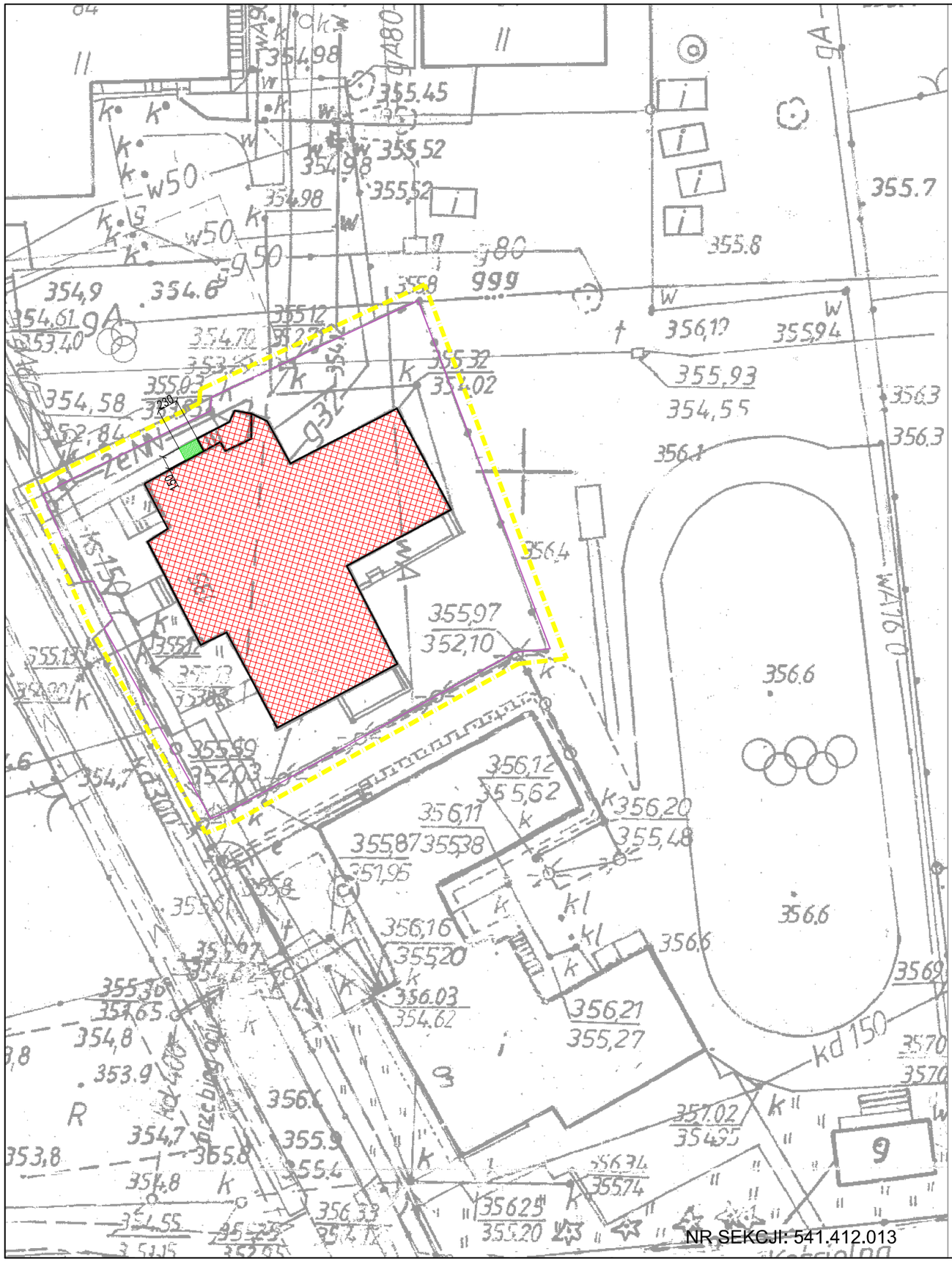

EWIDENCJA

PROJEKT ZAGOSPODAROWANIA TERENU

LEGENDA

- ISTNIEJĄCY BUDYNEK PRZEDSZKOLA
- PROJEKTOWANE ZADASZENIE
- obiekty sąsiednie istniejące
- istniejące ogrodzenie
- granica opracowania

faza:	obiekt:	nr rys.:
P.BUDOWLANY	TERMOMODERNIZACJA BUDYNKU PRZEDSZKOLA w Świętoszówce adres inwestycji: 43-385 Jasienica, Świętoszówka 50, pgr.216/2, 217/2, 218, gm.kat. Świętoszówka inwestor Gmina Jasienica, 430385 Jasienica 159	1.
branza: ARCHITEKTURA		
skala: 1:500 / data: 06.2008 r.	temat rysunku: PROJEKT ZAGOSPODAROWANIA TERENU	

autor:

mgr inż. arch. Przemysław Stawinoga

.....

uprawnienia budowlane do projektowania bez ograniczeń
w specjalności architektonicznej
nr ewid. upr. 126/02, nr wpisu do Izby Arch. RP SL-0610

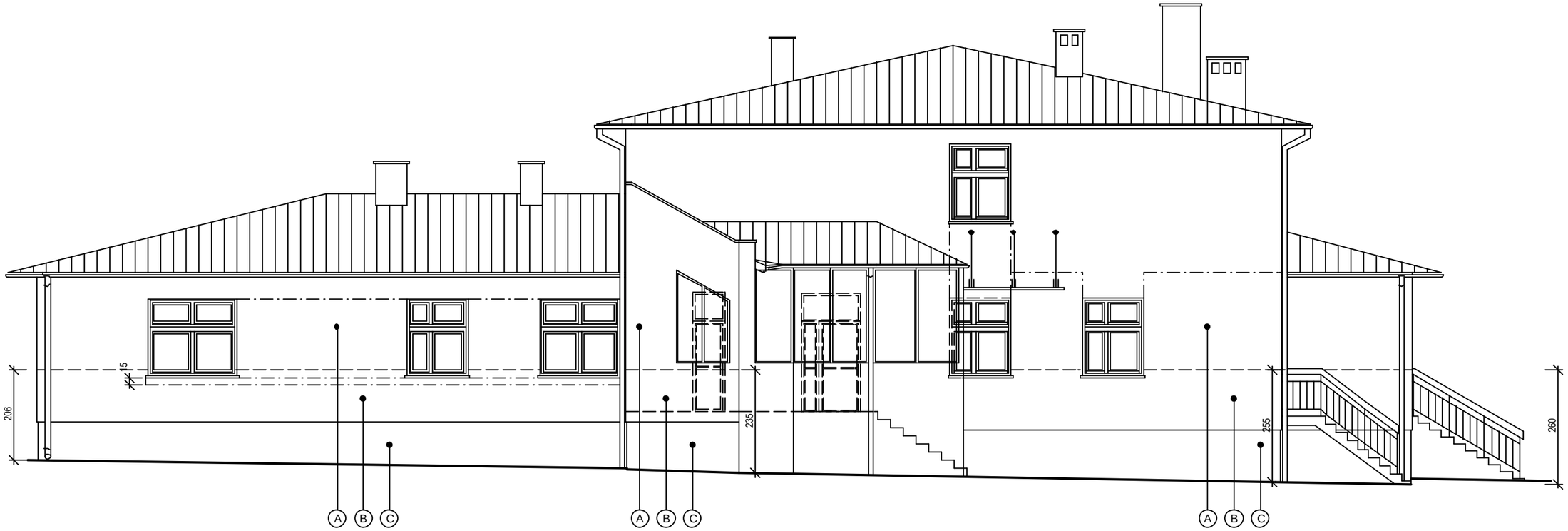

LEGENDA:

- (A) Podstawowy układ warstw ocieplających - gr. styropianu 12 cm
- (B) Wzmocniony układ warstw ocieplających - gr. styropianu 12 cm
- (C) Wzmocniony układ warstw ocieplających - gr. styropianu 10 cm

obiekt:

PROJEKT BUDOWLANO-WYKONAWCZY DOCIEPLENIA
I KOLORYSTYKI BUDYNKU PRZEDSZKOLA W ŚWIĘTOSZÓWCE
obiekt: Świętoszówka 40, 43-385 Jasienica, pgr.216/2, 217/2, 218, gm.kat. Świętoszówka
inwestor: Gmina Jasienica, 43-385 Jasienica 159

temat rysunku:

TERMOMODERNIZACJA BUDYNKU - ELEWACJA PÓŁNOCNO - ZACHODNIA

faza:		branża:	autor:
P.BUDOWLANY		**ARCHITEKTURA**	**mgr inż. arch. Przemysław Stawinoga**
skala: **1:100**	nr rys.: **2**	data: **06.2008 r.**	..... uprawnienia budowlane do projektowania bez ograniczeń w specjalności architektonicznej nr ewid. upr. 126/02, nr wpisu do Izby Arch. RP SL-0610

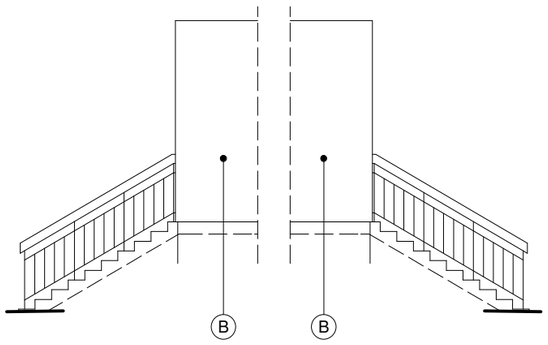

LEGENDA:

(A) Podstawowy układ warstw ocieplających - gr. styropianu 12 cm

(B) Wzmocniony układ warstw ocieplających - gr. styropianu 12 cm

(C) Wzmocniony układ warstw ocieplających - gr. styropianu 10 cm

obiekt:

PROJEKT BUDOWLANO-WYKONAWCZY DOCIEPLENIA
I KOLORYSTYKI BUDYNKU PRZEDSZKOLA W ŚWIĘTOSZÓWCE
obiekt: Świętoszówka 40, 43-385 Jasienica, pgr.216/2, 217/2, 218, gm.kat. Świętoszówka
inwestor: Gmina Jasienica, 43-385 Jasienica 159

temat rysunku:

TERMOMODERNIZACJA BUDYNKU - ELEWACJA POŁUDNIOWO - ZACHODNIA

faza:		branża:	autor:
P.BUDOWLANY		**ARCHITEKTURA**	**mgr inż. arch. Przemysław Stawinoga**
skala: **1:100**	nr rys.: **3**	data: **06.2008 r.**	..... uprawnienia budowlane do projektowania bez ograniczeń w specjalności architektonicznej nr ewid. upr. 126/02, nr wpisu do Izby Arch. RP SL-0610

LEGENDA:

(A) Podstawowy układ warstw ocieplających - gr. styropianu 12 cm

(B) Wzmocniony układ warstw ocieplających - gr. styropianu 12 cm

(C) Wzmocniony układ warstw ocieplających - gr. styropianu 10 cm

obiekt:

PROJEKT BUDOWLANO-WYKONAWCZY DOCIEPLENIA
I KOLORYSTYKI BUDYNKU PRZEDSZKOLA W ŚWIĘTOSZÓWCE
obiekt: Świętoszówka 40, 43-385 Jasienica, pgr.216/2, 217/2, 218, gm.kat. Świętoszówka
inwestor: Gmina Jasienica, 43-385 Jasienica 159

temat rysunku:

TERMOMODERNIZACJA BUDYNKU - ELEWACJA POŁUDNIOWO - WSCHODNIA

faza:		branża:	autor:
P.BUDOWLANY		**ARCHITEKTURA**	**mgr inż. arch. Przemysław Stawinoga**
skala: **1:100**	nr rys.: **4**	data: **06.2008 r.**	..... uprawnienia budowlane do projektowania bez ograniczeń w specjalności architektonicznej nr ewid. upr. 126/02, nr wpisu do Izby Arch. RP SL-0610

LEGENDA:

(A) Podstawowy układ warstw ocieplających - gr. styropianu 12 cm

(B) Wzmocniony układ warstw ocieplających - gr. styropianu 12 cm

(C) Wzmocniony układ warstw ocieplających - gr. styropianu 10 cm

obiekt:

PROJEKT BUDOWLANO-WYKONAWCZY DOCIEPLENIA
I KOLORYSTYKI BUDYNKU PRZEDSZKOLA W ŚWIĘTOSZÓWCE
obiekt: Świętoszówka 40, 43-385 Jasienica, pgr.216/2, 217/2, 218, gm.kat. Świętoszówka
inwestor: Gmina Jasienica, 43-385 Jasienica 159

temat rysunku:

TERMOMODERNIZACJA BUDYNKU - ELEWACJA PÓŁNOCNO - WSCHODNIA

faza:		branża:	autor:
P.BUDOWLANY		**ARCHITEKTURA**	**mgr inż. arch. Przemysław Stawinoga**
skala: **1:100**	nr rys.: **5**	data: **06.2008 r.**	..... uprawnienia budowlane do projektowania bez ograniczeń w specjalności architektonicznej nr ewid. upr. 126/02, nr wpisu do Izby Arch. RP SL-0610

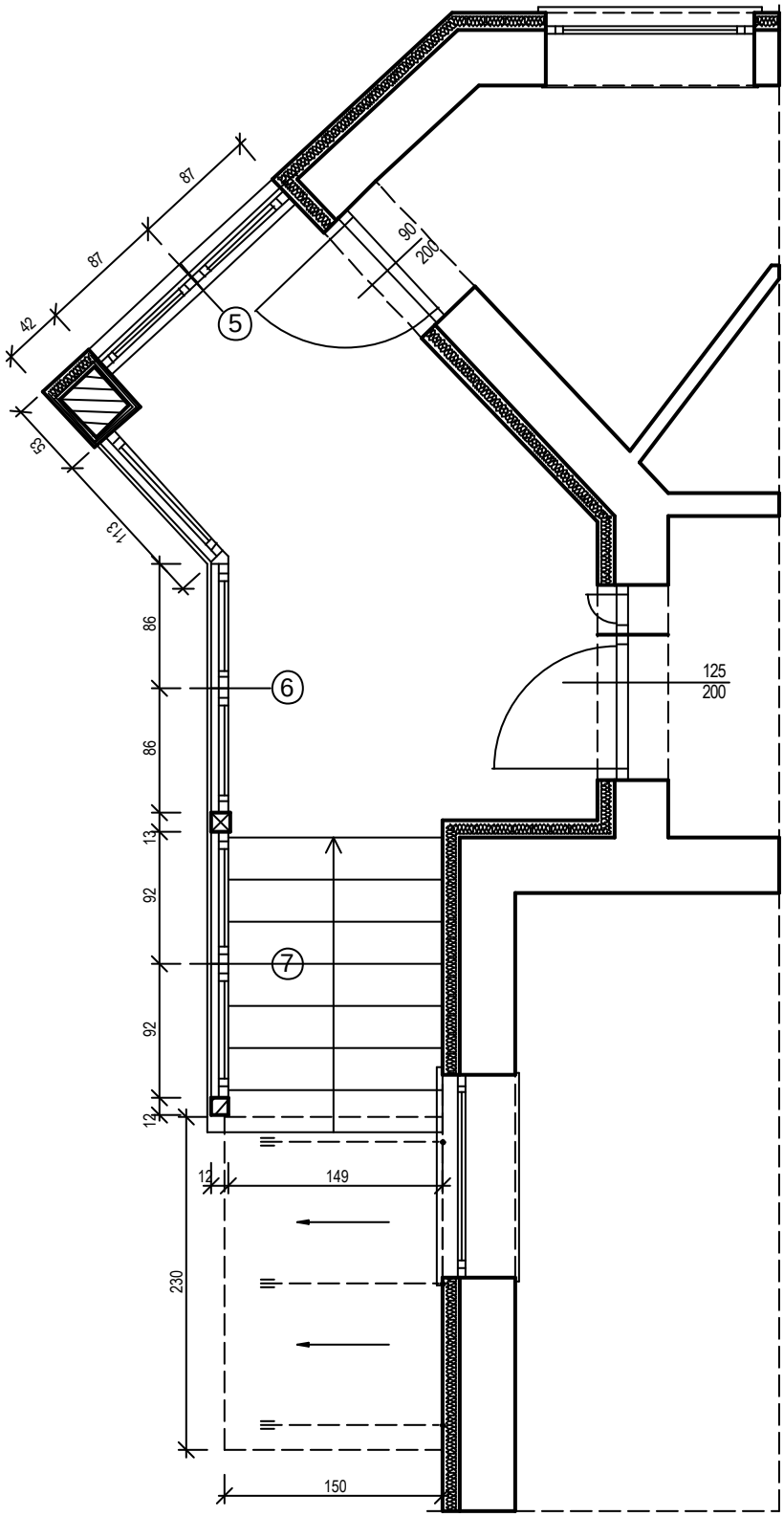

obiekt:

PROJEKT BUDOWLANO-WYKONAWCZY DOCIEPLENIA
I KOLORYSTYKI BUDYNKU PRZEDSZKOLA W ŚWIĘTOSZÓWCE
obiekt: Świętoszówka 40, 43-385 Jasienica, pgr.216/2, 217/2, 218, gm.kat. Świętoszówka
inwestor: Gmina Jasienica, 43-385 Jasienica 159

temat rysunku:

RZUT WEJŚCIA

faza:	branża:	autor:
P.BUDOWLANY	**ARCHITEKTURA**	**mgr inż. arch. Przemysław Stawinoga**

skala:	nr rys.:	data:
1:50	**6**	**06.2008 r.**

.....

uprawnienia budowlane do projektowania
bez ograniczeń w specjalności architektonicznej
nr ewid. upr. 126/02, nr wpisu do Izby Arch. RP SL-0610

TYP OKNA			O1	O2	O3	O4	O5	O6	O7
SCHEMAT skala 1:100			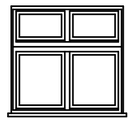	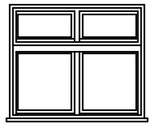	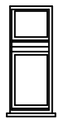		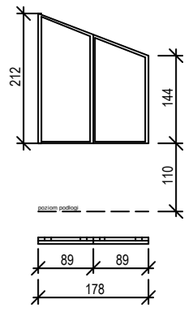	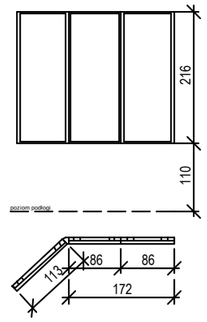	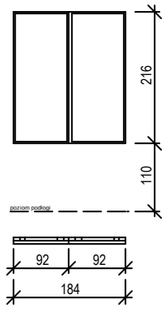
WYMIARY OKNA		So	185	220	70	130			
		Ho	176	185	176	90			
WYMIARY OTWORU W MURZE (cm)		So	188	223	73	133			
		Ho	183	192	183	97			
ILOŚĆ SZTUK	PIĘTRO								
	PARTER		1	1	1		1	1	1
	PIWNICA					1			
ILOŚĆ SZTUK RAZEM			1	1	1	1	1	1	1
ILOŚĆ SZTUK OGÓŁEM			4				3		
UWAGI			sposób otwierania (prawe/lewe) do uzgodnienia na budowie				Stolarka aluminiowa szyba - szkło bezpieczne, hartowane profil zimny szklenie pojedyńcze		
			okna pcv - kolor brązowy (biały) do uzgodnienia z inwestorem						
			przeszklenie - szyba zespolona termoizolacyjna U=1,1 (W/m2K)				kolor - brązowy		

UWAGA !
Stolarkę należy zweryfikować na budowie.

UWAGA !
Widok okien z zewnątrz.

obiekt:

PROJEKT BUDOWLANO-WYKONAWCZY DOCIEPLENIA
I KOLORYSTYKI BUDYNKU PRZEDSZKOLA W ŚWIĘTOSZÓWCE
obiekt: Świętoszówka 40, 43-385 Jasienica, pgr.216/2, 217/2, 218, gm.kat. Świętoszówka
inwestor: Gmina Jasienica, 43-385 Jasienica 159

temat rysunku:

ZESTAWIENIE STOLARKI OKIENNEJ

faza:	branża:	autor:
P.BUDOWLANY	**ARCHITEKTURA**	**mgr inż. arch. Przemysław Stawinoga**
skala: **1:100** / nr rys.: **7**	data: **06.2008 r.**	.....

uprawnienia budowlane do projektowania
bez ograniczeń w specjalności architektonicznej
nr ewid. upr. 126/02, nr wpisu do Izby Arch. RP SL-0610

TYP DRZWI			D1	D2	D3	D4
SCHEMAT skala 1:100			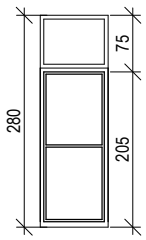	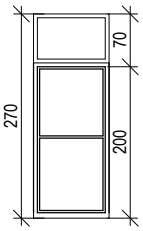	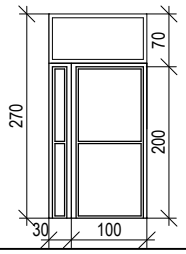	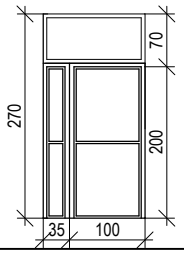
WYMIARY DRZWI W ŚWIETLE (cm)		Sd	80	90	120	120
		Hd	205	200	200	200
WYMIARY OTWORU W MURZE (cm)		Sd	90	100	130	130
		Hd	280	270	270	270
ILOŚĆ SZTUK	PIĘTRO					
	PARTER		1	3	1	1
	PIWNICA					
ILOŚĆ SZTUK RAZEM			1	3	1	1
ILOŚĆ SZTUK OGÓŁEM			6			
UWAGI			DRZWI ZEWNĘTRZNE OCIEPLONE "profil ciepły"			
			stolarka aluminiowa - kolor brązowy			
			kwatera górna - przeszklenie - szyba zespolona termoizolacyjna U=1,1 (W/m2K) kwatera dolna - wypełnienie panel blaszany kolor - brązowy			

UWAGA !
Wymiary w świetle muru dla drzwi oznaczają wysokość pomiędzy górną powierzchnią podłogi, a nadprożem.

UWAGA !
Stolarkę należy zweryfikować na budowie.

obiekt:

PROJEKT BUDOWLANO-WYKONAWCZY DOCIEPLENIA
I KOLORYSTYKI BUDYNKU PRZEDSZKOLA W ŚWIĘTOSZÓWCE
obiekt: Świętoszówka 40, 43-385 Jasienica, pgr.216/2, 217/2, 218, gm.kat. Świętoszówka
inwestor: Gmina Jasienica, 43-385 Jasienica 159

temat rysunku:

ZESTAWIENIE STOLARKI DRZWIOWEJ

faza:		branża:	autor:
P.BUDOWLANY		**ARCHITEKTURA**	**mgr inż. arch. Przemysław Stawinoga** ..... uprawnienia budowlane do projektowania bez ograniczeń w specjalności architektonicznej nr ewid. upr. 126/02, nr wpisu do Izby Arch. RP SL-0610
skala:	nr rys.:	data:	
1:100	**8**	**06.2008 r.**	

WIDOK Z BOKU

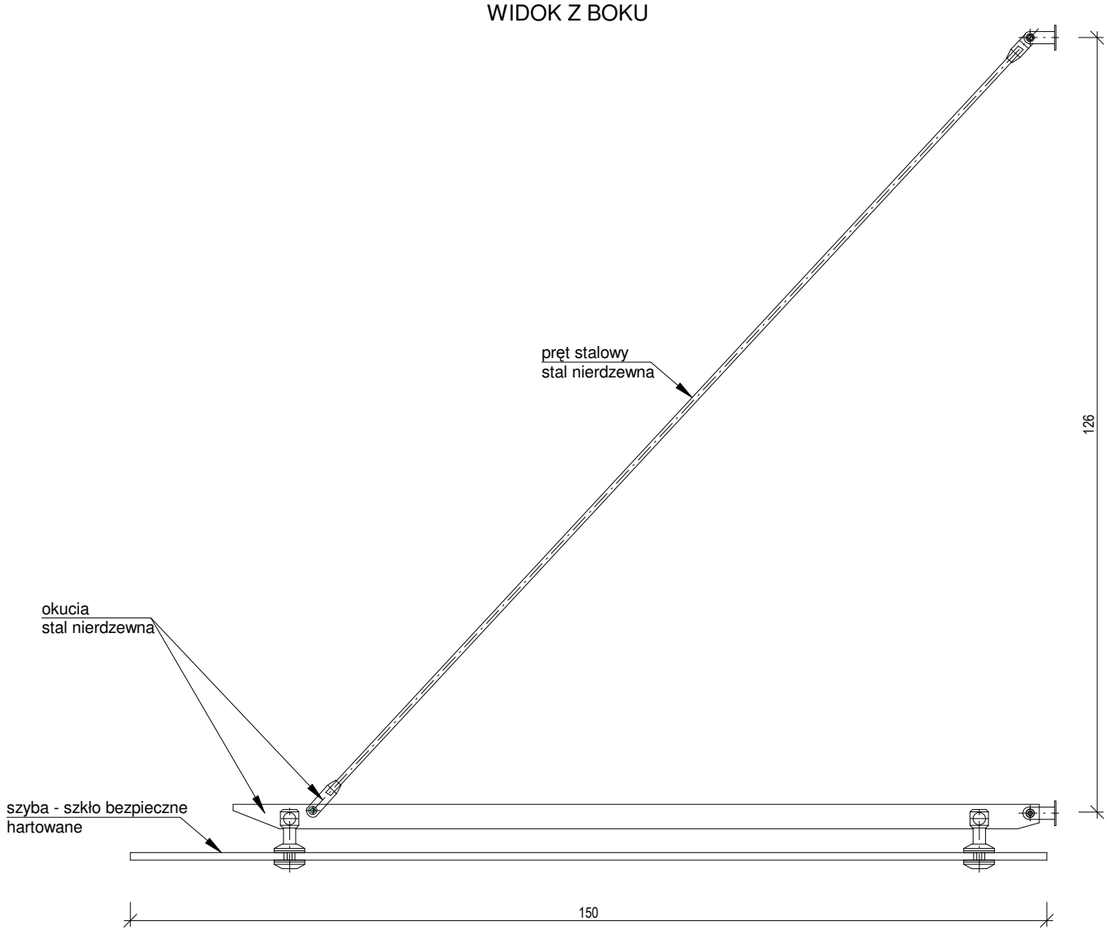

WIDOK Z GÓRY

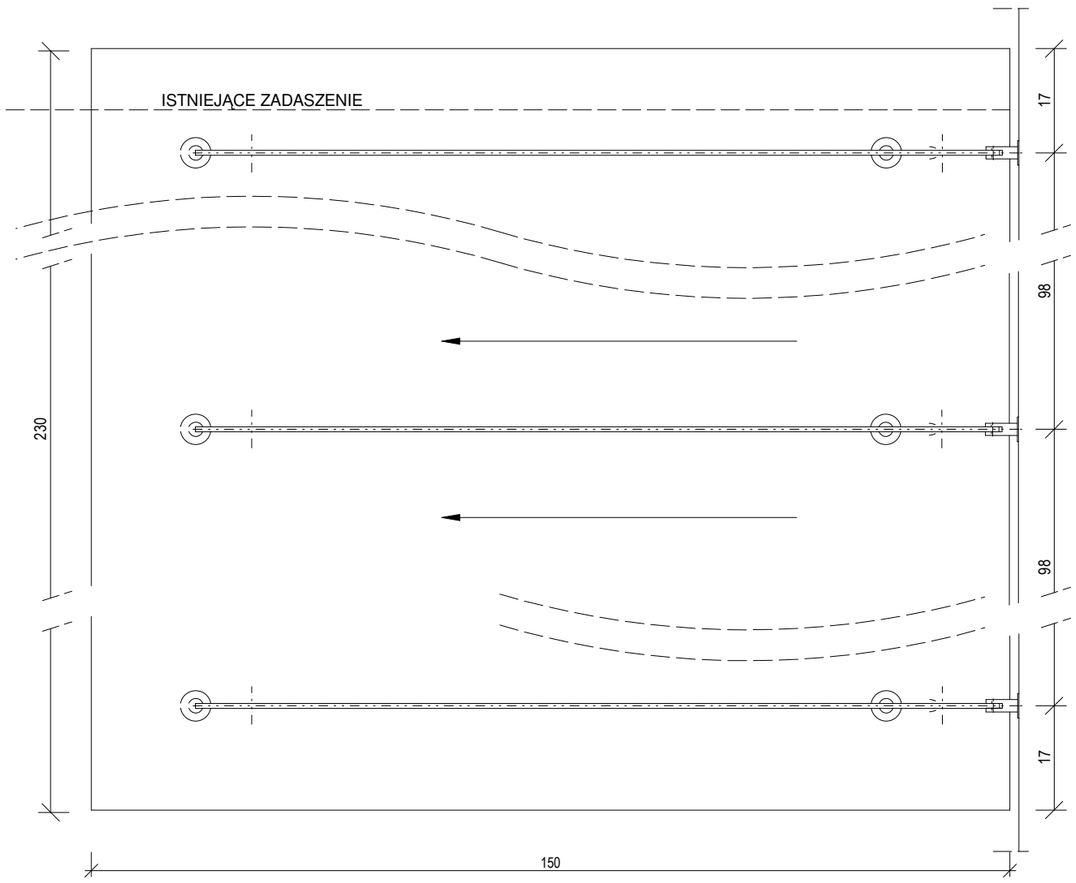

Uwaga! Zadaszenie szklane wpuścić ok. 10 cm
pod istniejące zadaszenie drewniane

obiekt: **PROJEKT BUDOWLANO-WYKONAWCZY DOCIEPLENIA I KOLORYSTYKI BUDYNKU PRZEDSZKOLA W ŚWIĘTOSZÓWCE** **obiekt: Świętoszówka 40, 43-385 Jasienica, pgr.216/2, 217/2, 218, gm.kat. Świętoszówka** **inwestor: Gmina Jasienica, 43-385 Jasienica 159**			
temat rysunku: **DETAL ZADASZENIA WEJŚCIA**			
faza: **P.BUDOWLANY**		branża: **ARCHITEKTURA**	autor: **mgr inż. arch. Przemysław Stawinoga** ..... uprawnienia budowlane do projektowania bez ograniczeń w specjalności architektonicznej nr ewid. upr. 126/02, nr wpisu do Izby Arch. RP SL-0610
skala: **1:10**	nr rys.: **1-d**	data: **06.2008 r.**	

ZASADY PRZYKLEJANIA SIATKI ZBROJĄCEJ PRZY OTWORACH OKIENNYCH (DRZWIOWYCH)
skala 1:25

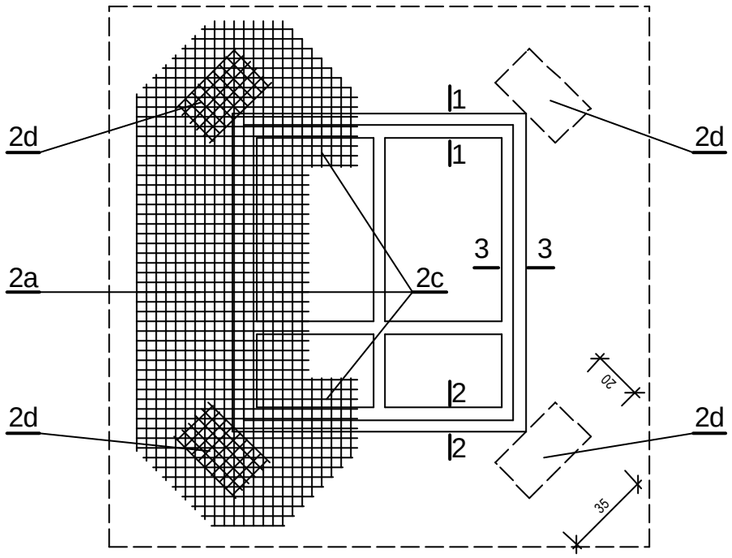

2a Siatka zbrojąca - warstwa podstawowa
2c Fragmenty siatki wywinięte na ościeże
2d Kawałki siatki wzmacniające naroże otworu

SZCZEGÓŁ OCIEPLENIA OTWORÓW OKIENNYCH I DRZWIOWYCH

1 - 1

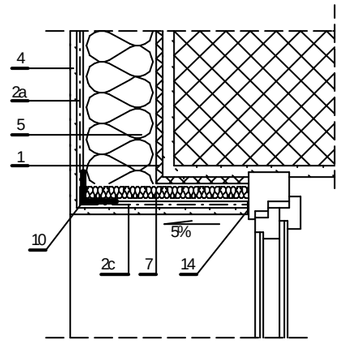

2 - 2

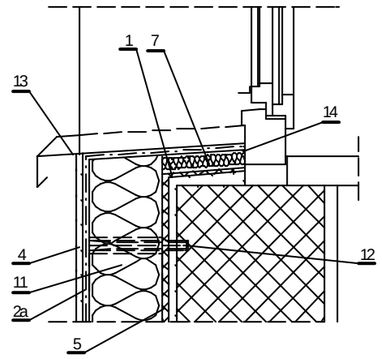

3 - 3

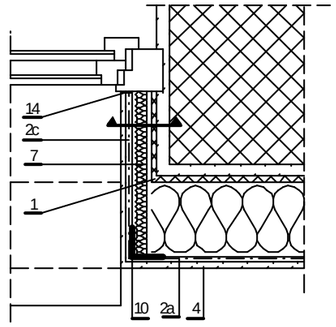

SZCZEGÓŁ NAROŻA PRZY DRZWIACH

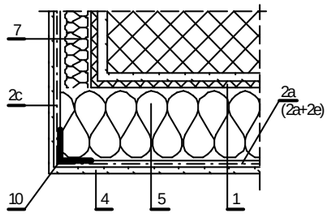

BEZSPOINOWY SYSTEM OCIEPLANIA I JEGO ELEMENTY SKŁADOWE

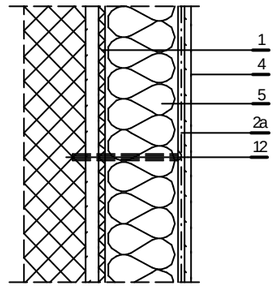

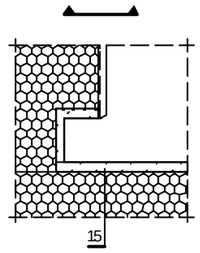

1 Masa klejąca
2a Siatka zbrojąca - warstwa podstawowa
2c Fragmenty siatki wywinięte na ościeże
2d Kawałki siatki wzmacniające naroże otworu
2e Siatka zbrojąca - warstwa dodatkowa (dla układu wzmocnionego)
4 Wyprawa elewacyjna
5 Płyty styropianowe gr. 12 cm
7 Płyty wełna miner. gr. 3 - 5 cm (min. 3 cm)
10 Kątownik aluminiowy perforowany
11 Klocek drewniany gr. 6 cm
12 Kołek rozporowy
13 Parapet PCV lub stalowy
14 Kit trwale plastyczny
15 Uszczelka przeciwdeszczowa z impregnowanej miękkiej pianki z tworzywa sztucznego, ściśnięta lub w specjalnym profilu aluminiowym (w miejscach zagięć taśma jest przecięta i wklejona na styk)

obiekt: **PROJEKT BUDOWLANO-WYKONAWCZY DOCIEPLENIA I KOLORYSTYKI BUDYNKU PRZEDSZKOLA W ŚWIĘTOSZÓWCE** **obiekt: Świętoszówka 40, 43-385 Jasienica, pgr.216/2, 217/2, 218, gm.kat. Świętoszówka** **inwestor: Gmina Jasienica, 43-385 Jasienica 159**			
temat rysunku: **SZCZEGÓŁY DOCIEPLENIA - arkusz 1**			
faza: **P.BUDOWLANY**		branża: **ARCHITEKTURA**	autor: **mgr inż. arch. Przemysław Stawinoga** ..... uprawnienia budowlane do projektowania bez ograniczeń w specjalności architektonicznej nr ewid. upr. 126/02, nr wpisu do Izby Arch. RP SL-0610
skala: **1:10**	nr rys.: **2-d**	data: **06.2008 r.**	

NAROŻE WYPUKŁE
(układ podstawowy "A")

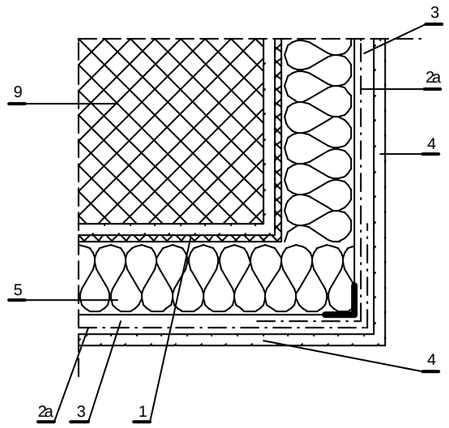

NAROŻE WKLĘSŁE
(układ podstawowy "A")

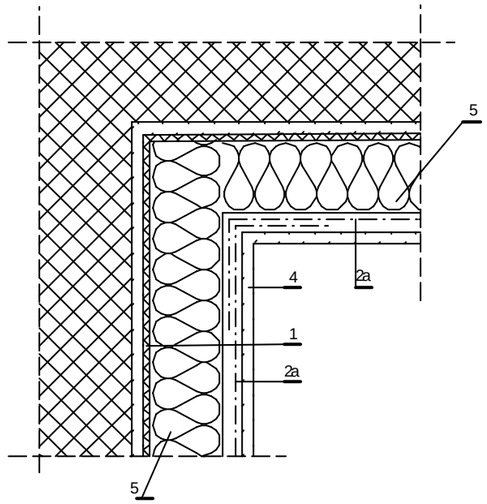

SZCZEGÓŁ OCIEPLENIA PRZY COKOŁACH

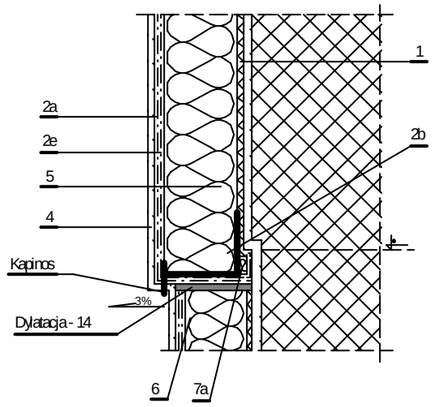

Uwaga !
Układ wzmocniomy "B" wykonąć analogicznie stosując dodatkową warstwę siatki zbrojącej.

SPOSÓB OSADZENIA PORĘCZY

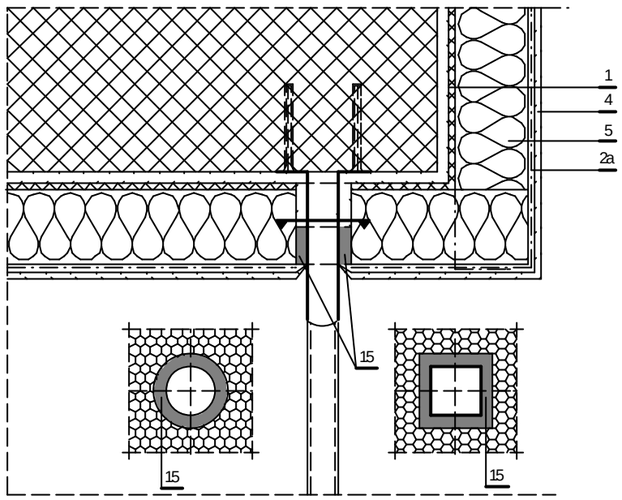

Uwaga!
Pozostałe przejścia przez warstwę ocieplenia, należy wykonać w sposób analogiczny

1 Masa klejąca
2a Siatka zbrojąca - warstwa podstawowa
2b Pasek siatki poklejony pod płytę
2e Siatka zbrojąca - warstwa dodatkowa
3 Masa klejąca (szpachlowa) na styropianie
4 Wyprawa elewacyjna
5 Płyty styropianowe gr. 12 cm
6 Płyty styropianowe gr. 10 cm
7a Płyty styropianowe gr. 3 cm
9 Ściana
10 Kątownik aluminiowy perforowany
14 Kit trwale plastyczny
15 Uszczelka przeciwdeszczowa z impregnowanej miękkiej pianki z tworzywa sztucznego, ściśnięta lub w specjalnym profilu aluminiowym (w miejscach zagięć taśma jest przecięta i wklejona na styk)
17 Pianka poliuretanowa woskowana

Krawędź istniejącego cokołu

obiekt: **PROJEKT BUDOWLANO-WYKONAWCZY DOCIEPLENIA I KOLORYSTYKI BUDYNKU PRZEDSZKOLA W ŚWIĘTOSZÓWCE** **obiekt: Świętoszówka 40, 43-385 Jasienica, pgr.216/2, 217/2, 218, gm.kat. Świętoszówka** **inwestor: Gmina Jasienica, 43-385 Jasienica 159**			
temat rysunku: **SZCZEGÓŁY DOCIEPLENIA - arkusz 2**			
faza: **P.BUDOWLANY**		branża: **ARCHITEKTURA**	autor: **mgr inż. arch. Przemysław Stawinoga** ..... uprawnienia budowlane do projektowania bez ograniczeń w specjalności architektonicznej nr ewid. upr. 126/02, nr wpisu do Izby Arch. RP SL-0610
skala: **1:10**	nr rys.: **3-d**	data: **06.2008 r.**	

ELEWACJA PÓŁNOCNO - ZACHODNIA

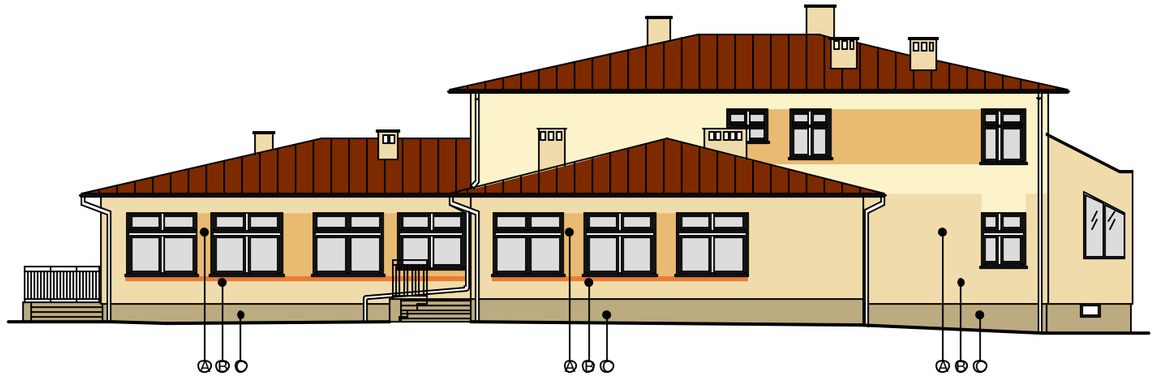

ELEWACJA PÓŁNOCNO - WSCHODNIA

ELEWACJA POŁUDNIOWO - ZACHODNIA

ELEWACJA POŁUDNIOWO - WSCHODNIA

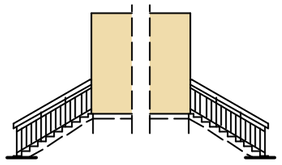

1 masa tynkarska w kolorze NCS - S0510 - Y20R

2 masa tynkarska w kolorze NCS - S0530 - Y20R

3 masa tynkarska w kolorze NCS - S1040 - Y20R

4 masa tynkarska w kolorze NCS - S1070 - Y50R

5 masa tynkarska lub tynk mozaikowy w kolorze NCS - S3020 - Y20R

UWAGA!
Ze względu na ograniczenia zastosowanej techniki drukowania,
przedstawione na rysunku kolory mają charakter jedynie poglądowy
i nie odzwierciedlają w pełni kolorów wybranych z zastosowanego wzornika.

obiekt:

PROJEKT BUDOWLANO-WYKONAWCZY DOCIEPLENIA
I KOLORYSTYKI BUDYNKU PRZEDSZKOLA W ŚWIĘTOSZÓWCE
obiekt: Świętoszówka 40, 43-385 Jasienica, pgr.216/2, 217/2, 218, gm.kat. Świętoszówka
inwestor: Gmina Jasienica, 43-385 Jasienica 159

temat rysunku:

ELEWACJE - KOLORYSTYKA

faza:		branża:	autor:
P.BUDOWLANY		**ARCHITEKTURA**	**mgr inż. arch. Przemysław Stawinoga**
skala: **1:200**	nr rys.: **1- k**	data: **06.2008 r.**	..... uprawnienia budowlane do projektowania bez ograniczeń w specjalności architektonicznej nr ewid. upr. 126/02, nr wpisu do Izby Arch. RP SL-0610

ELEWACJA PÓŁNOCNO-ZACHODNIA

ELEWACJA PÓŁNOCNO-WSCHODNIA

ELEWACJA POŁUDNIOWO-ZACHODNIA

ELEWACJA POŁUDNIOWO-WSCHODNIA

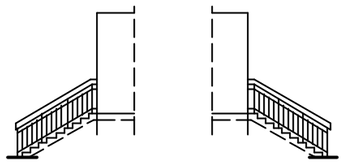

obiekt:

PROJEKT BUDOWLANO-WYKONAWCZY DOCIEPLENIA
I KOLORYSTYKI BUDYNKU PRZEDSZKOLA W ŚWIĘTOSZÓWCE
obiekt: Świętoszówka 40, 43-385 Jasienica, pgr.216/2, 217/2, 218, gm.kat. Świętoszówka
inwestor: Gmina Jasienica, 43-385 Jasienica 159

temat rysunku:

ELEWACJE - INWENTARYZACJA

faza:		branża:	autor:
P.BUDOWLANY		**ARCHITEKTURA**	**mgr inż. arch. Przemysław Stawinoga**
skala: **1:200**	nr rys.: **1- i**	data: **06.2008 r.**	..... uprawnienia budowlane do projektowania bez ograniczeń w specjalności architektonicznej nr ewid. upr. 126/02, nr wpisu do Izby Arch. RP SL-0610